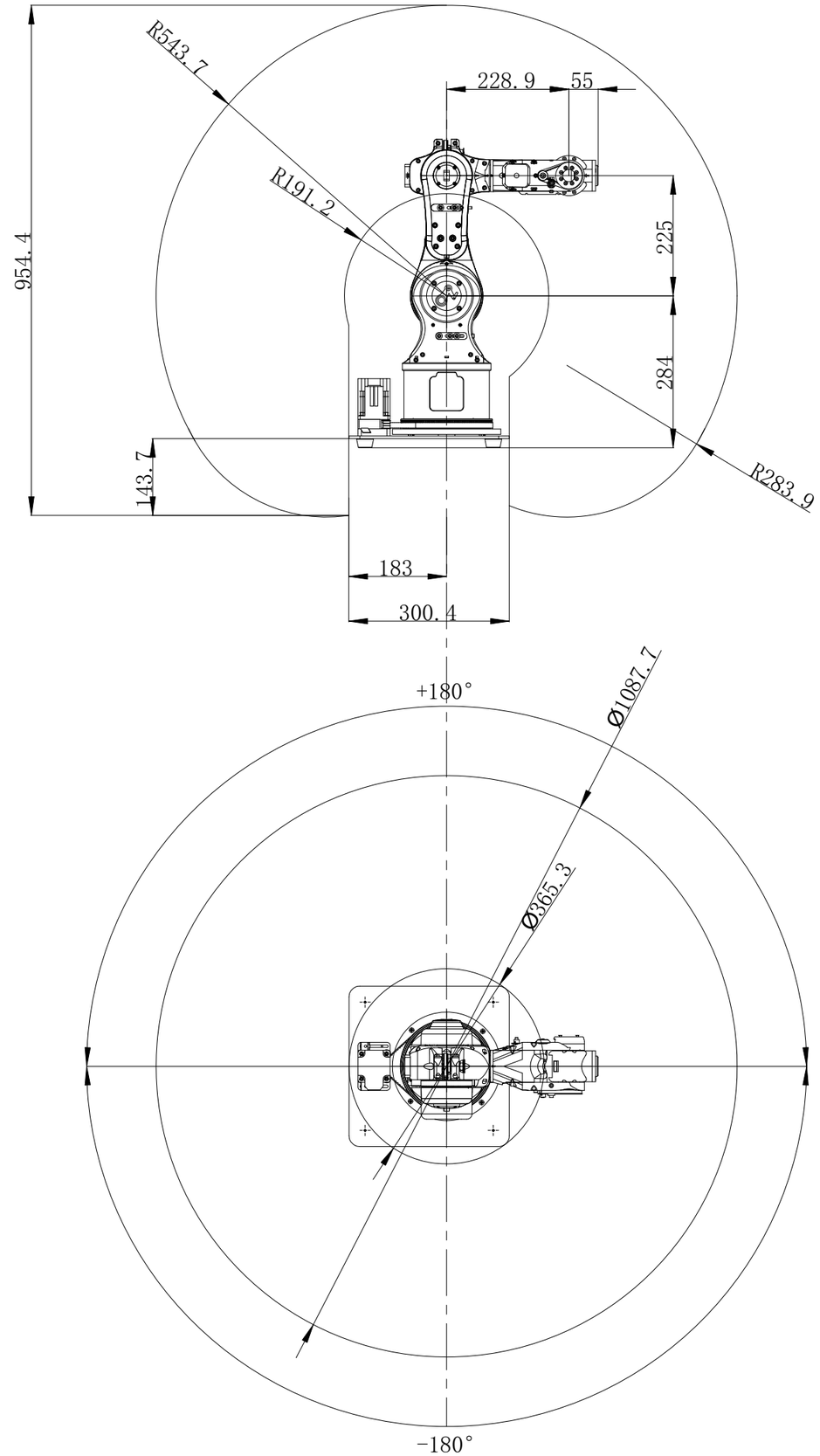

末端执行机构法兰尺寸图(8:1)

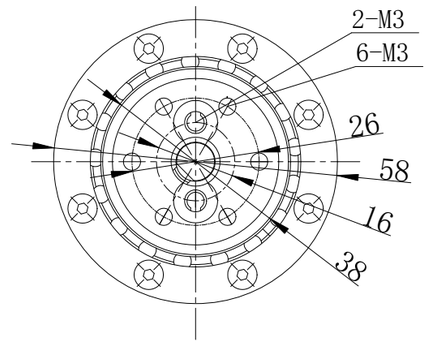
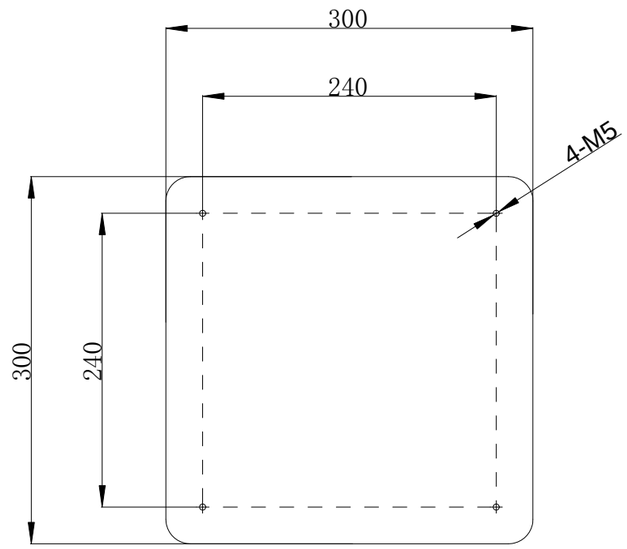
底板安装尺寸图(2:1)